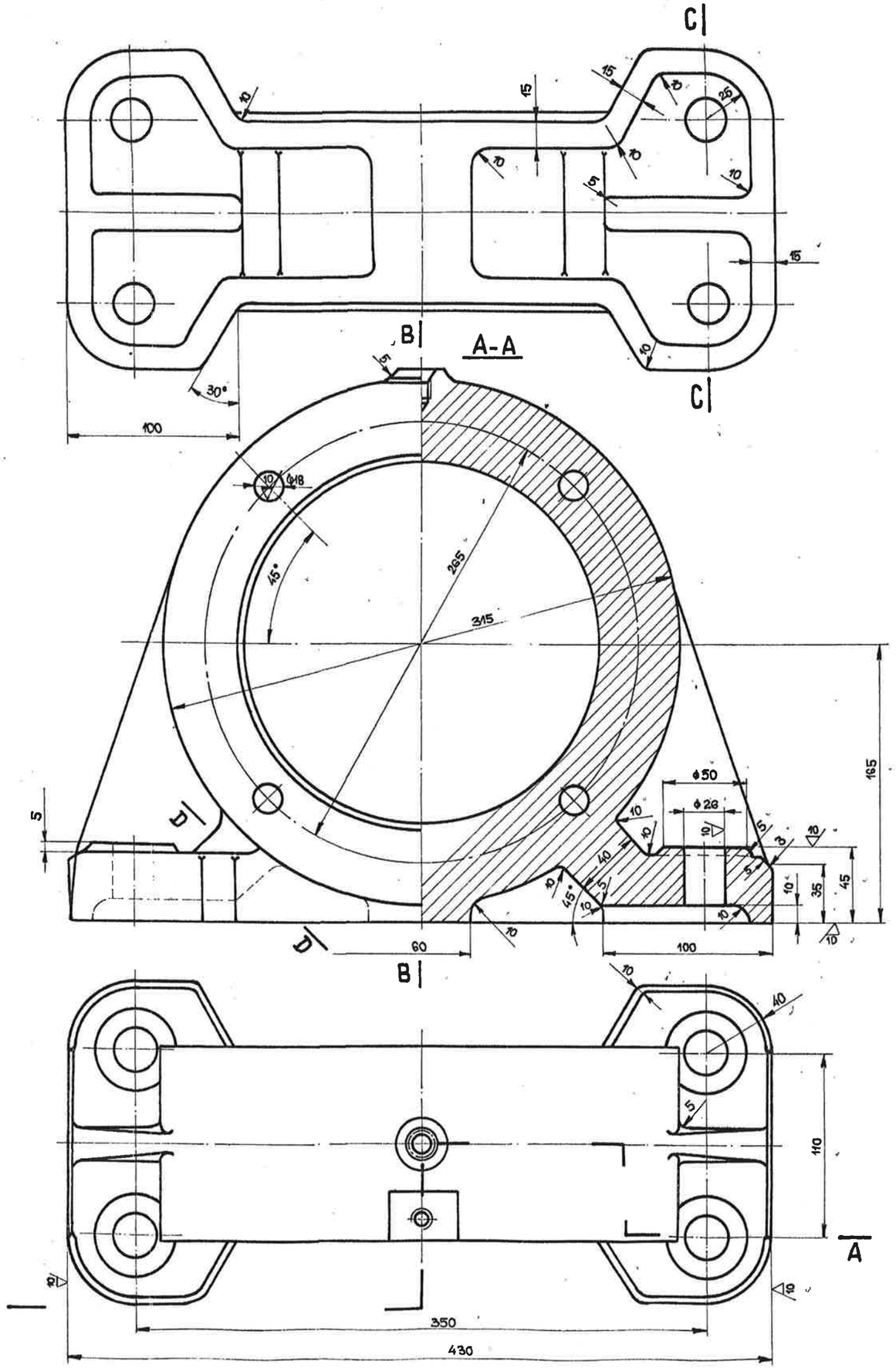

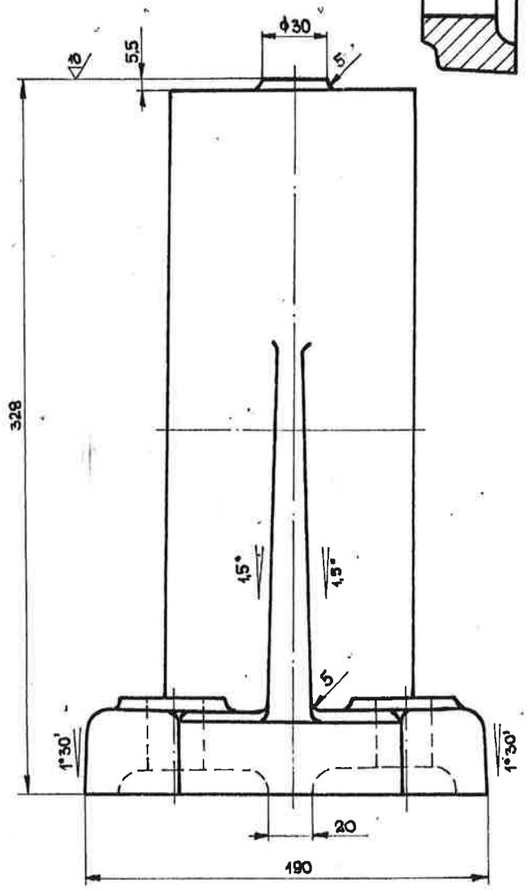

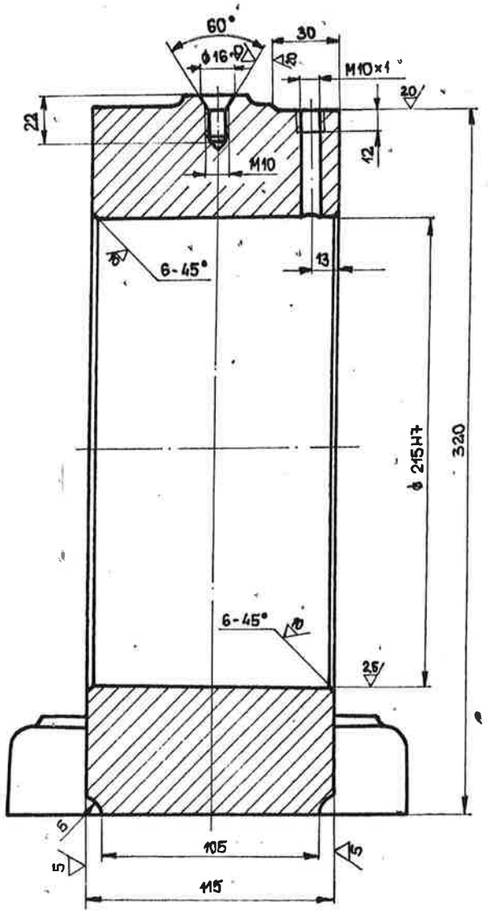

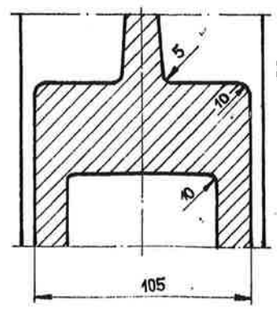

Uwaga:

1. Ostre krawędzie stępić.

Rys. „POLTEGOR" - Wrocław nr. M 302.01-10-0.01a

Materiał	L 50 II		Łożysko Φ 100
	kopiowano	12.95r.	Kadłub ~48
	E. Garniak	12.95r.	
	inż. A. Drożdżowski	12.95r.	04 02 15 02 01
	mgr inż. J. Noworyta	12.95r.	2 - 0731
			1:2